ダンボールの事ならアラカワ紙業へ！

ダンボールケースの製造販売

A式・B式・C式・E式・ヤッコ式・たとう式
抜き箱・化粧箱・ディスプレイ什器 など

データの持ち込み大歓迎!!

お客様が製作された持ち込みデータにも対応させていただきます。

最短半日～出荷致します！

一般的なA式ケースならオーダーメイドを超特急で出荷致します。長年培ってきたキャリアを活かし社内一環体制でお届けします。ダンボール製品は、企画設計から全てオーダーメイドも可能です。お客様のニーズに合わせ低価格・高品質・短納期で製作いたします。通常ケース・緩衝用製品・フロアディスプレイにいたるまでご希望に合わせた製品を何個からでもお作りできます。
ダンボール製品オーダーメイドの製造販売は超特急・最短納期、弊社へまずはお気軽にご相談下さい。

A式ケース

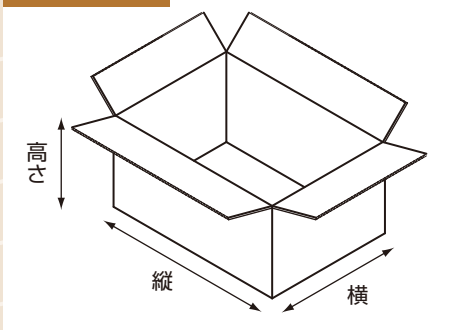

主な取り扱い商品

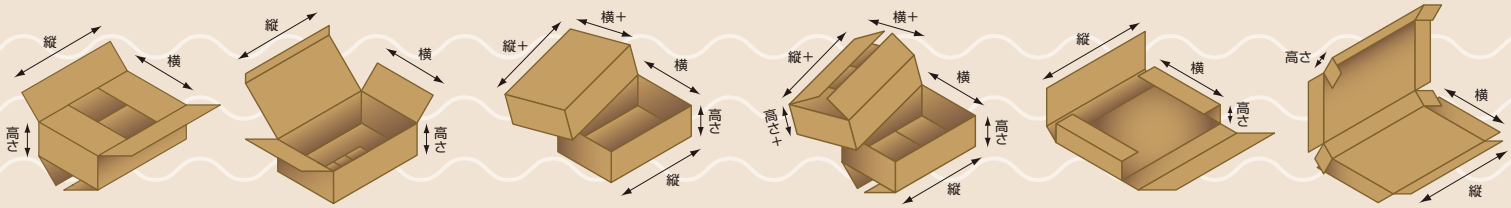

A式　B式　C式　E式　ヤッコ式　たとう式

抜き箱 化粧箱 ディスプレイ什器 などなど

ラグビーボール型

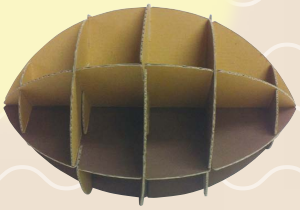

パンフ立て

六角BOX

椎茸栽培キット

有限会社アラカワ紙業

アラカワ紙業　検索　http://arakawabox.co.jp

〒577-0843 大阪府東大阪市荒川3丁目14番12号
TEL 06-6728-1055
FAX 06-6736-2753
E-mail.info@arakawabox.co.jp